Приложение А
(обязательное)
Чертежи быстросъемных конструкций Pipewool

Рис. А.1. Быстросъемные теплоизоляционные конструкции для прямых участков трубопроводов

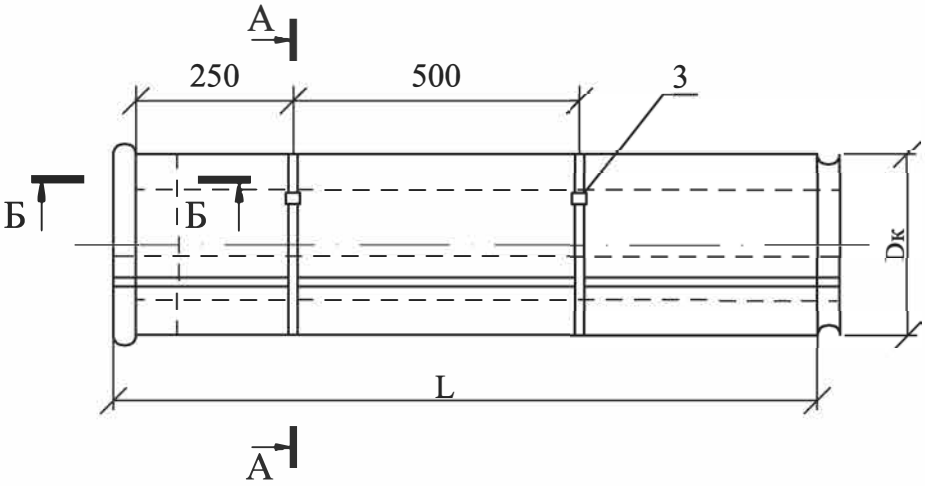

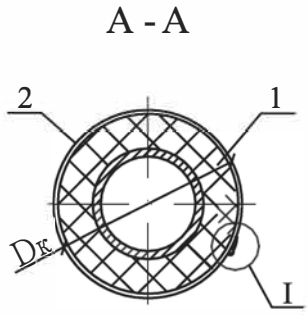

Б - Б
М 1:2

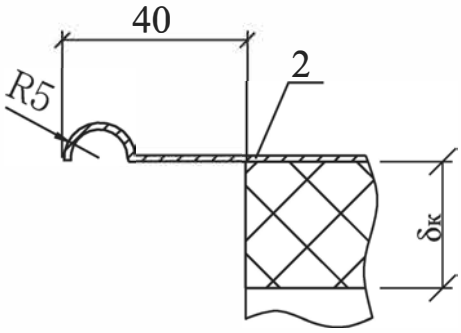

I
М 1:2

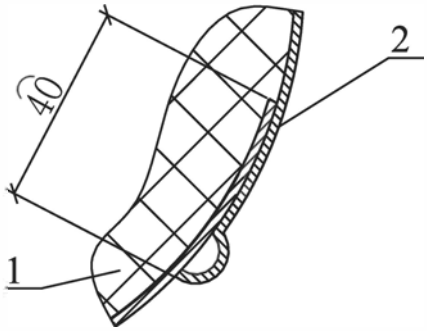

1. Цилиндры теплоизоляционные Pipewool ТУ 5762-001-61278130-2011
2. Металлическая защитная оболочка Pipewool ТУ 4937-002-61278130-2016
3. Хомут быстросъемный Pipewool с замком (пряжкой)
4. Dк - диаметр теплоизоляционной конструкции
5. δк - толщина теплоизоляционной конструкции

Рис. А.2. Быстросъемные теплоизоляционные конструкции для отводов трубопроводов

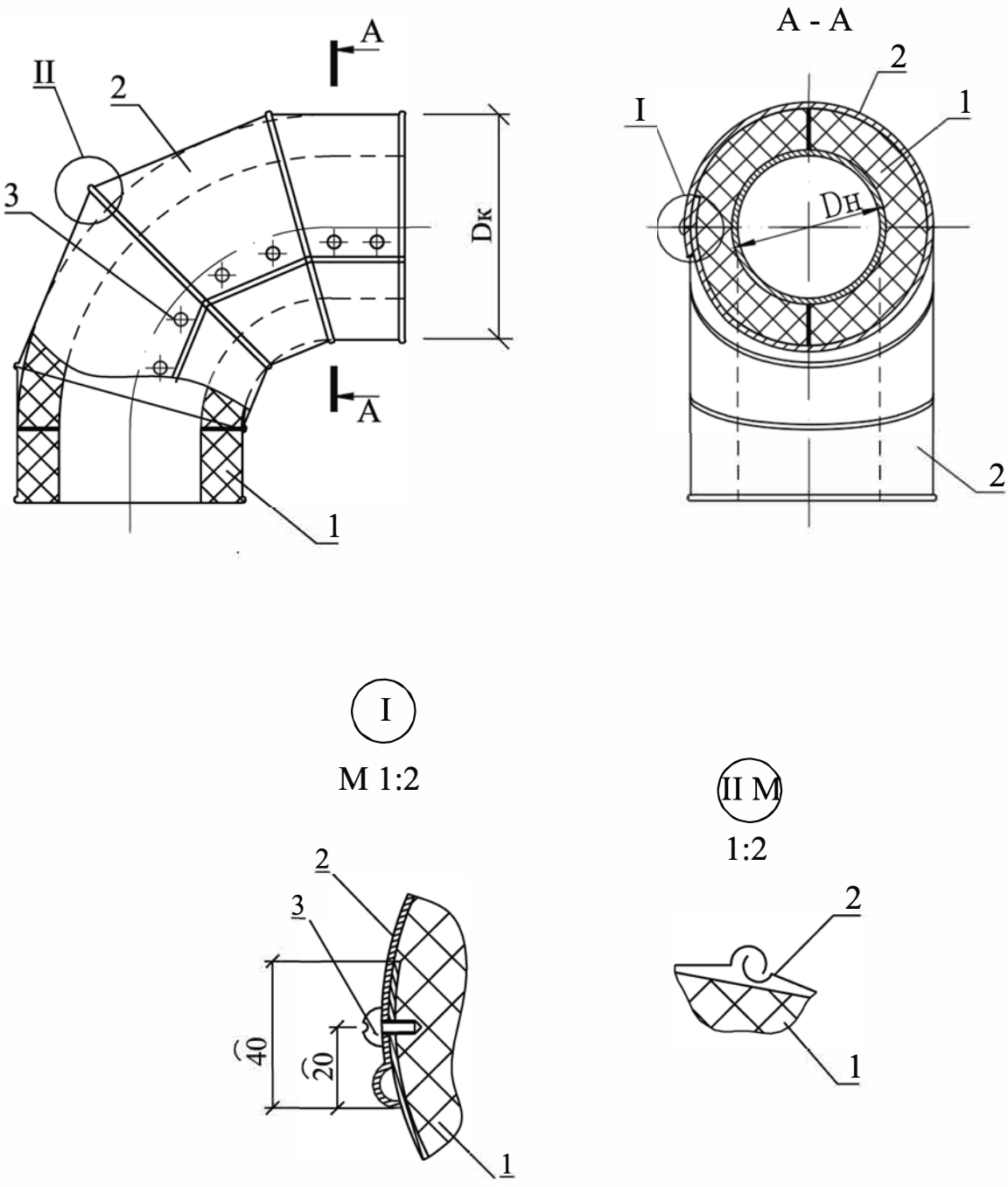

1. Отвод теплоизоляционный Pipewool ТУ 23.99.19-003-61278130-2017
2. Металлическая защитная оболочка Pipewool ТУ 4937-002-61278130-2016
3. Винт 4х12.04.019 ГОСТ 10621-80
4. Dн - наружный диаметр трубопровода
5. Dк - диаметр теплоизоляционной конструкции

Рис. А.3. Быстросъемные теплоизоляционные конструкции для переходов трубопроводов

Концентрический переход

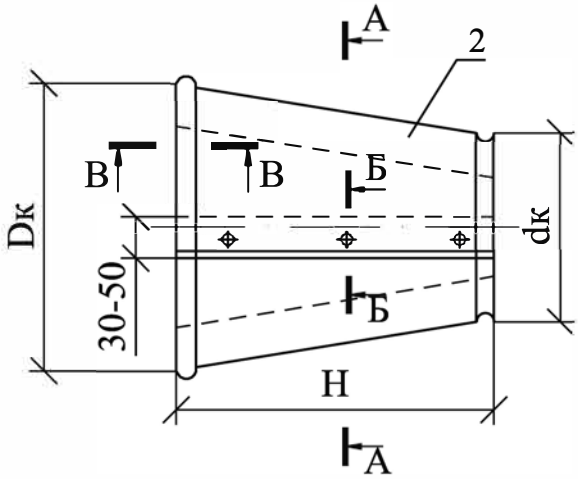

А - А

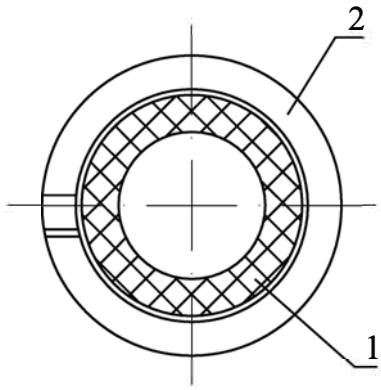

Эксцентрический переход

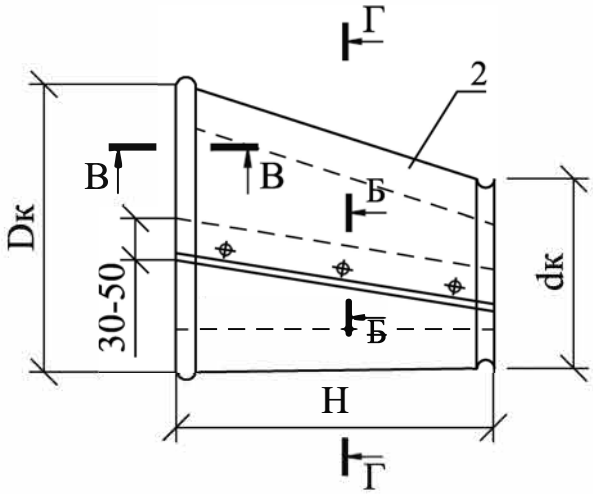

Г - Г

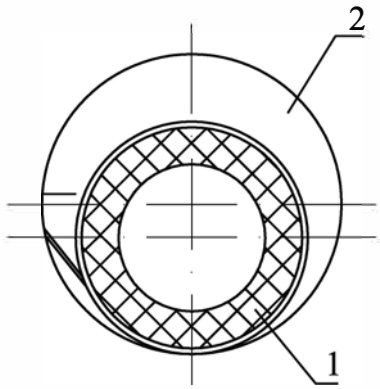

Б - Б
М 1:2

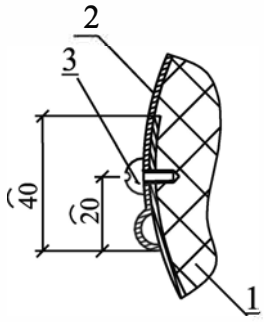

В - В
М 1:2

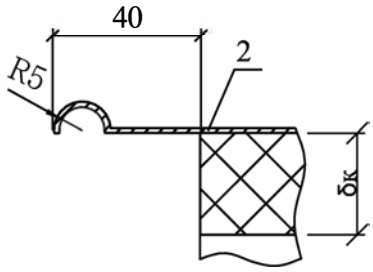

1. Переход теплоизоляционный Pipewool ТУ 23.99.19-003-61278130-2017
2. Металлическая защитная оболочка Pipewool ТУ 4937-002-61278130-2016
3. Винт 4х12.04.019 ГОСТ 10621-80
4. Dк, dк - диаметры теплоизоляционной конструкции
5. δк - толщина теплоизоляционной конструкции

Рис. А.4. Быстросъемные теплоизоляционные конструкции тройников трубопроводов

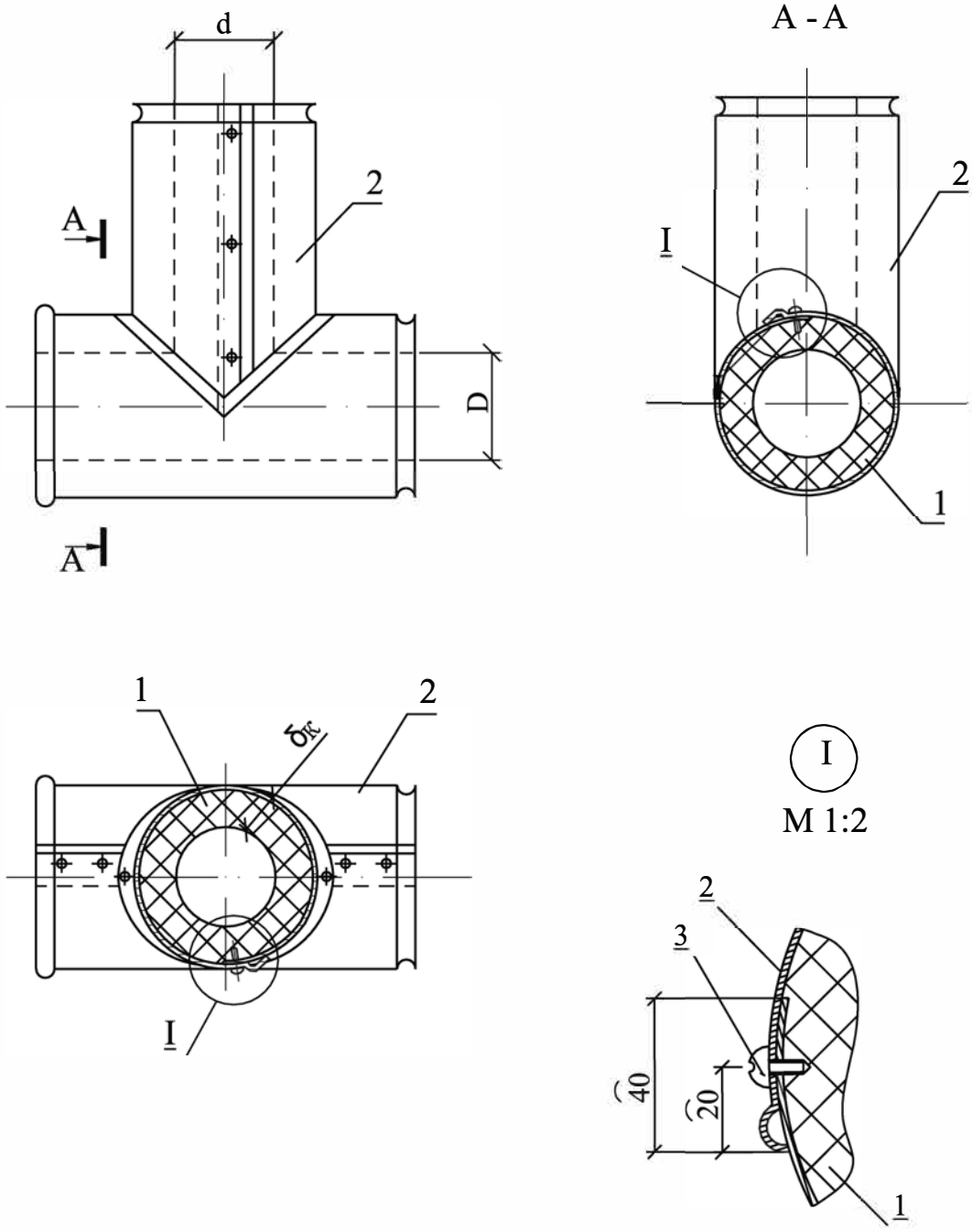

1. Тройник теплоизоляционный Pipewool ТУ 23.99.19-003-61278130-2017
2. Металлическая защитная оболочка Pipewool ТУ 4937-002-61278130-2016
3. Винт 4х12.04.019 ГОСТ 10621-80
4. d - диаметр врезаемого трубопровода
5. D - диаметр основного трубопровода
6. δк - толщина теплоизоляционной конструкции

*Стандартное исполнение 90 градусов. В частном исполнении угол отвода может быть изменен на 30, 45, 60

Рис. А.5. Быстросъемные теплоизоляционные конструкции врезок трубопроводов

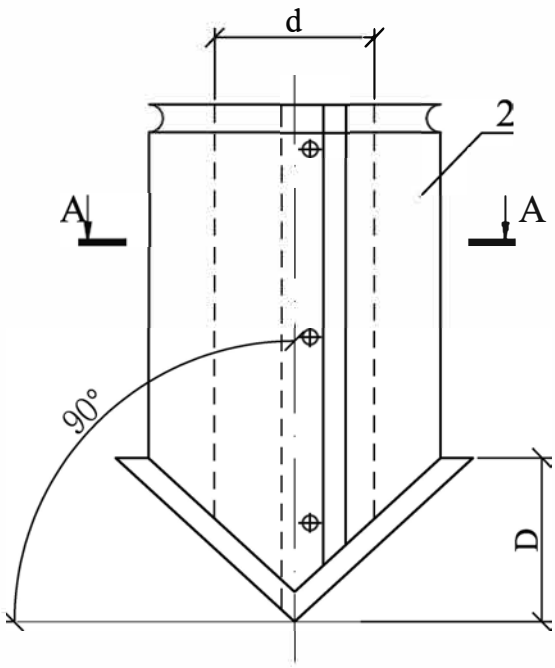

A - A

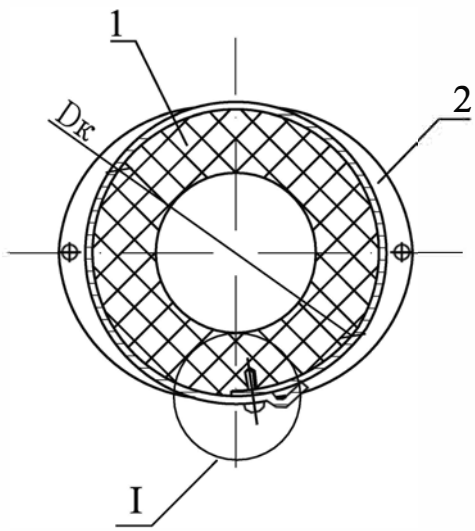

I

M 1:2

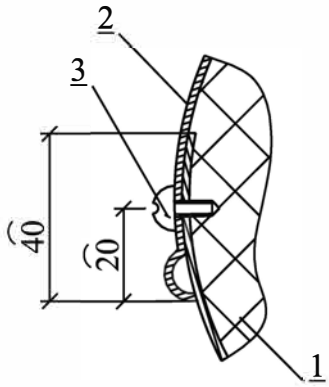

1. Врезка теплоизоляционная Pipewool ТУ 23.99.19-003-61278130-2017
2. Металлическая защитная оболочка Pipewool ТУ 4937-002-61278130-2016
3. Винт 4х12.04.019 ГОСТ 10621-80
4. d - диаметр врезаемого трубопровода
5. D - диаметр основного трубопровода
6. Dк - диаметр теплоизоляционной конструкции

*Стандартное исполнение 90 градусов. В частном исполнении угол отвода может быть изменен на 30, 45, 60

Рис. А.6. Быстросъемные теплоизоляционные конструкции плоских и эллиптических заглушек

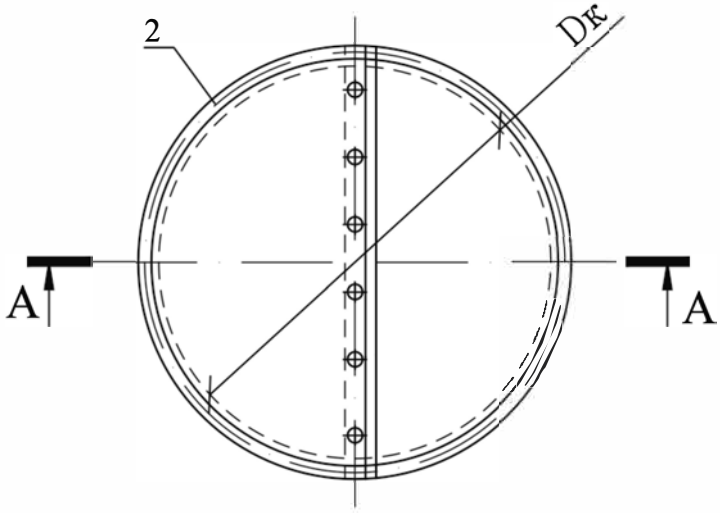

А - А

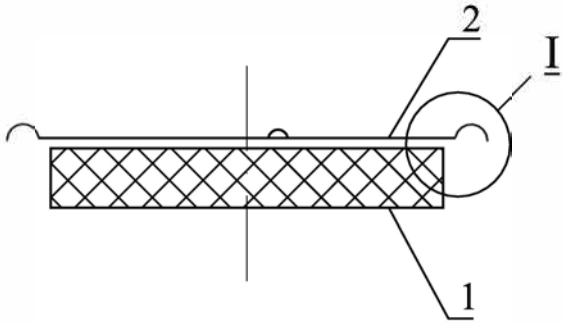

I М

1:2

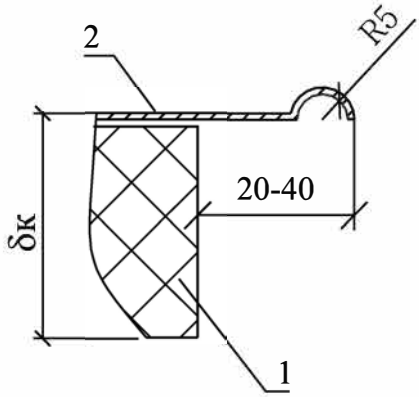

1. Заглушка теплоизоляционная Pipewool ТУ 23.99.19-003-61278130-2017
2. Металлическая защитная оболочка Pipewool ТУ 4937-002-61278130-2016
3. δк - толщина теплоизоляционной конструкции
4. Dк - диаметр теплоизоляционной конструкции

Рис. А.7. Быстросъемные теплоизоляционные конструкции для фланцевых соединений трубопроводов

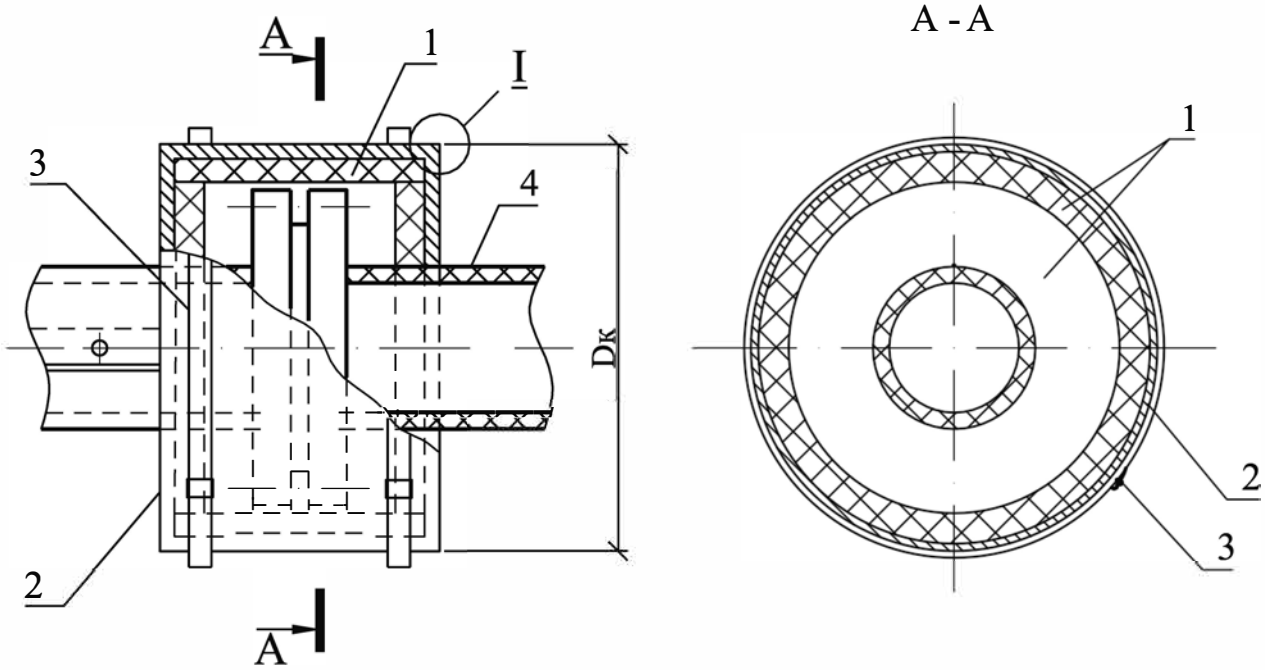

I M

1:2

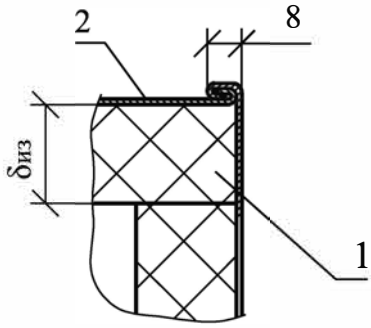

1. Короб теплоизоляционный Pipewool на фланцевое соединение ТУ 23.99.19-003-61278130-2017
2. Металлическая защитная оболочка Pipewool ТУ 4937-002-61278130-2016
3. Хомут быстросъемный Pipewool с замком (пряжкой)
4. Тепловая изоляция трубопровода
5. δиз - толщина теплоизоляционного слоя
6. Dк - диаметр теплоизоляционной конструкции

Рис. А.8. Быстросъемные теплоизоляционные конструкции для арматуры

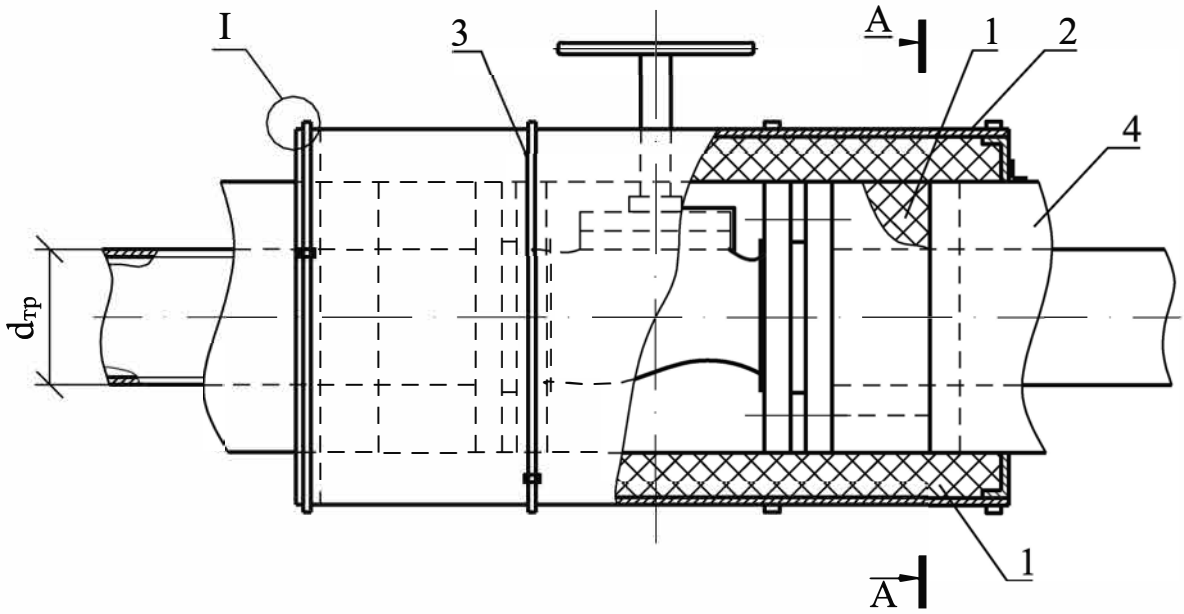

А - А
Тип 1

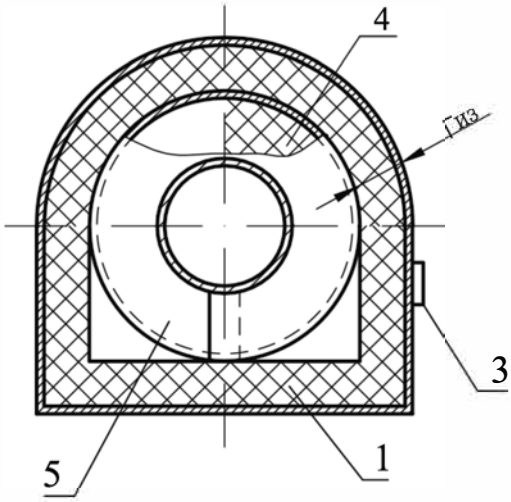

А - А
Тип 2

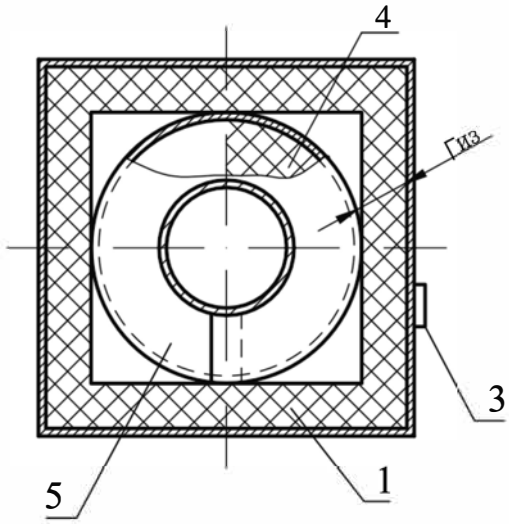

I
М 1:2

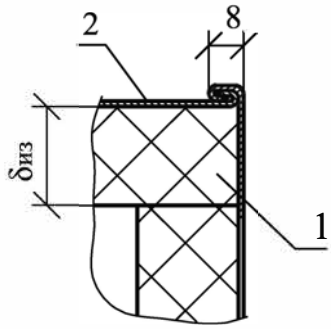

1. Короб теплоизоляционный на арматуру Pipewool ТУ 23.99.19-003-61278130-2017
2. Металлическая защитная оболочка на арматуру Pipewool ТУ 4937-002-61278130-2016
3. Хомут быстросъемный Pipewool с замком (пряжкой)
4. Тепловая изоляция трубопровода
5. Отделка торца изоляции трубопровода
6. δиз - толщина теплоизоляционного слоя
7. dтр - диаметр трубопровода

Рис. А9. Типы быстросъемных коробов PIPEWOOL на фланцы и арматуру

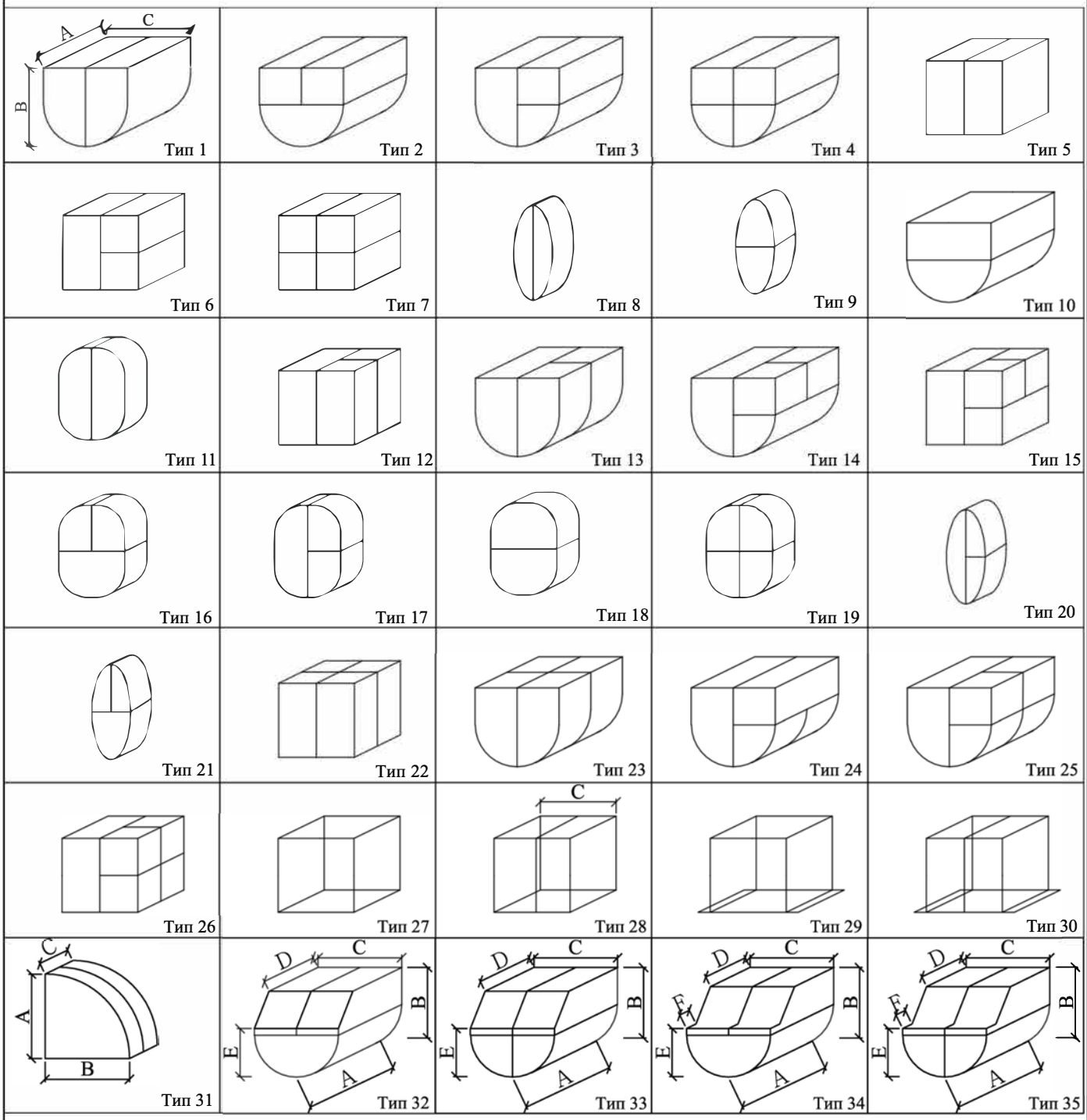

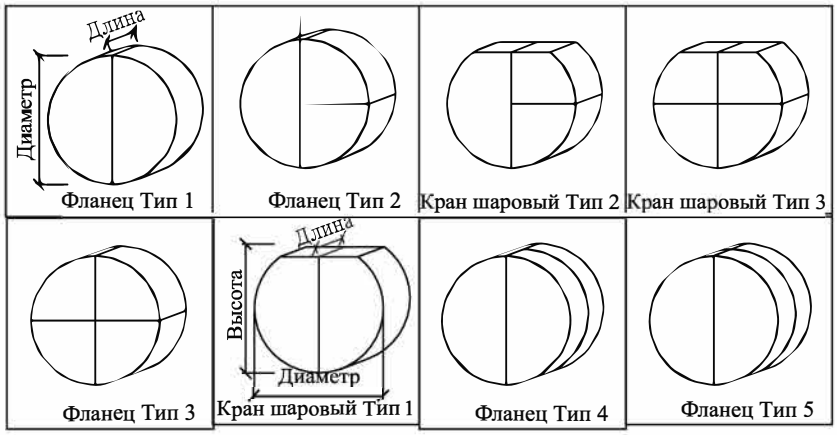

Рис. А.10. Быстросъемные теплоизоляционные конструкции для горизонтальных аппаратов

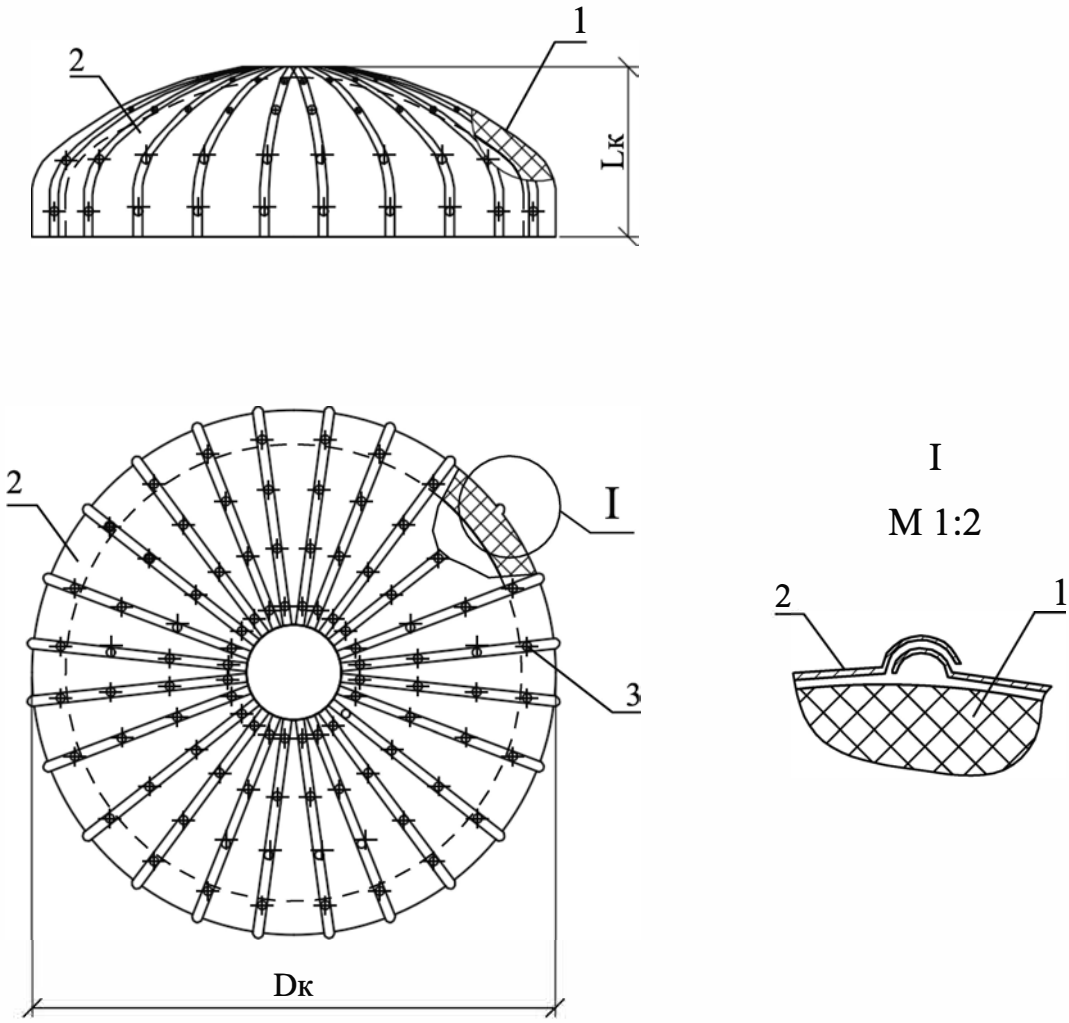

1. Оболочки емкостные теплоизоляционные Pipewool ТУ 23.99.19-003-61278130-2017
2. Металлическая защитная оболочка Pipewool ТУ 4937-002-61278130-2016
3. Винт 4х12.04.019 ГОСТ 10621-80
4. Dк, Lк - диаметр и высота теплоизоляционной конструкции (по техническому заданию заказчика)

Рис. А11. Хомут быстросъемный PIPEWOOL

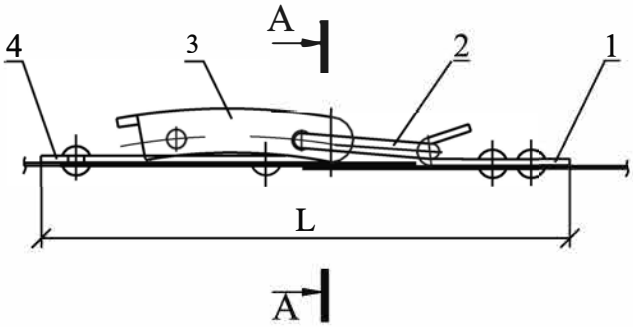

А - А

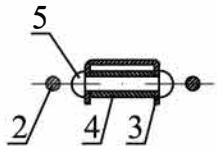

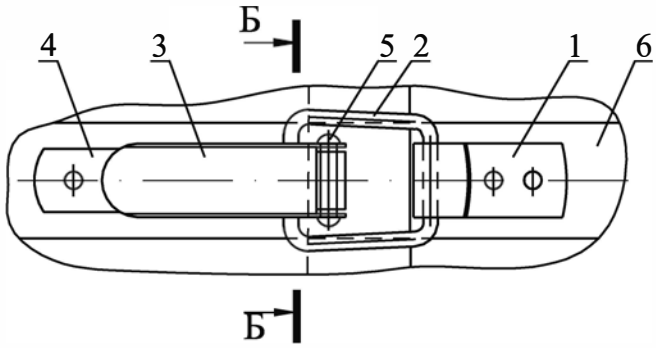

Б - Б

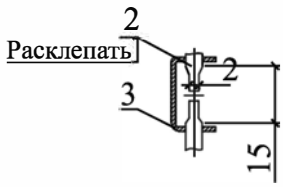

Тип хомута	Диаметр теплоизо-ляционной конструкции, мм	Рабочая длина замка L, мм	Ход замка , мм	Лента, мм
Тип 1	до 300	115	37	0,7х20
Тип 2	300 - 800	145	22	0,8х20
Тип 3	более 800	190	25	1,0х25

1. Крючок Лист 1,6-2,5 ГОСТ 19904-90 К350В ГОСТ 16523-97
2. Серьга Проволока 3-4-О-Ч ГОСТ 3282-74
3. Рычаг Лист 1,6-2,5 ГОСТ 19904-90 К350В ГОСТ 16523-97
4. Основание Лист 1,6-2,5 ГОСТ 19904-90 К350В ГОСТ 16523-97
5. Заклепка 4х24.37 ГОСТ 10299-80
6. Лента оцинкованная стальная ГОСТ 14918-80

Рис. А12. Пряжка бандажная

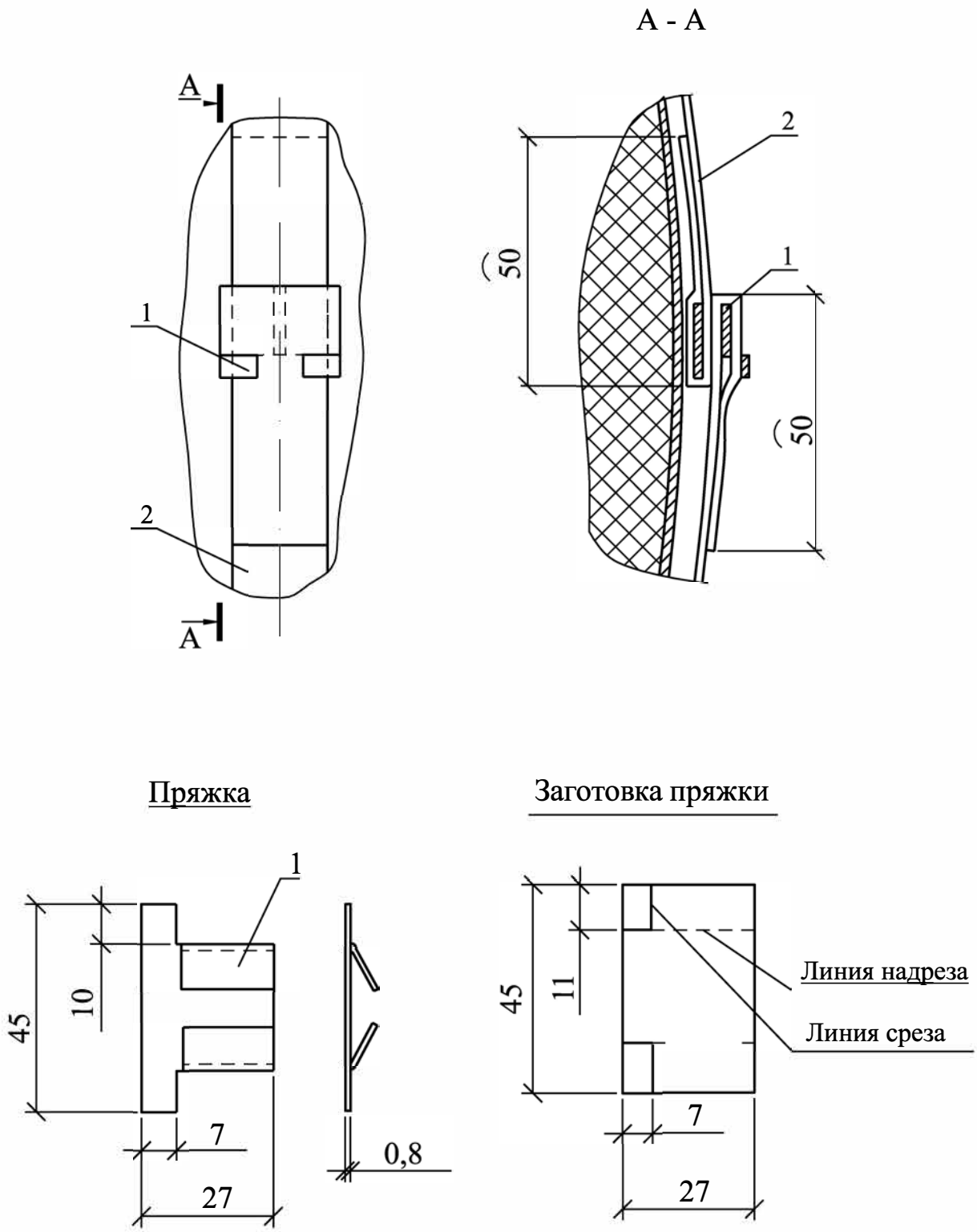

1. Пряжка Лист АД1.Н-0,8 ГОСТ 21631-76
2. Хомут Лента АД1 0,8х40 ГОСТ 13726-97